100DLBW/C55.5

GIRANTE ANTI-INTASAMENTO SEMIAPERTO CON SISTEMA DI TAGLIO
NON CLOG SEMI OPEN WITH CUTTER
IMBOUCHABLE SEMI OUVERTE AVEC COUTEAU

S.C. 04/13 100DLBW/C55.5

CURVE DI PRESTAZIONE • PERFORMANCE CURVES • COURBES DE PERFORMANCE

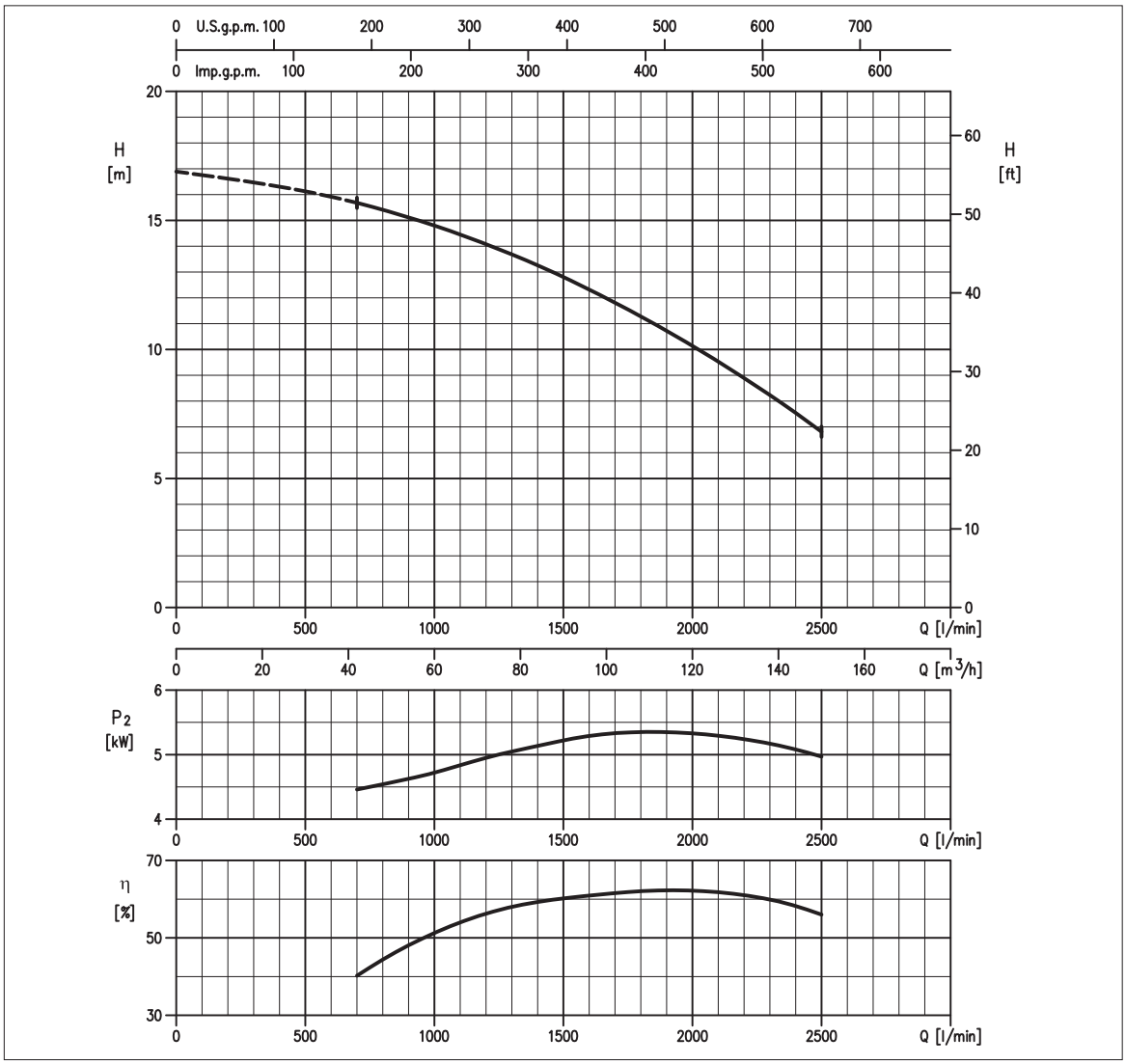



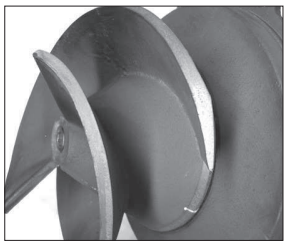

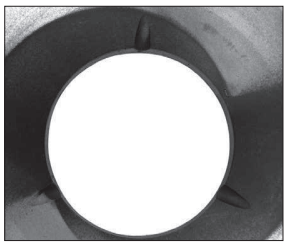

TABELLA PRESTAZIONI • PERFORMANCE TABLE • TABLEAU DE PERFORMANCES

Modello Model Modèle	P2 [HP]	P2 [kW]	Q = Portata / Flow rate / Débit l/min 100	250	300	400	500	700	900	1000	1100	1200	1400	1600	2000	2400	2500
			m³/h 6	15	18	24	30	42	54	60	66	72	84	96	120	144	150
			H = Prevalenza / Head / Hauteur manometrique totale [m]														
100DLB55.5W/C	7.5	5.5	-	-	-	-	-	15,7	15,1	14,8	14,5	14,1	13,3	12,3	10,1	7,5	6,8

IDRAULICA • HYDRAULIC • HYDRAULIQUE

Girante Impeller Roue	**GIRANTE ANTI-INTASAMENTO SEMIAPERTO CON SISTEMA DI TAGLIO NON CLOG SEMI OPEN WITH CUTTER IMBOUCHABLE SEMI OUVERTE AVEC COUTEAU**
Mandata Flanges Brides	**DN 100 mm**
Massimo diametro passaggi liberi Maximum solid diameter Passage libre maximum	**DN 60 mm corpi solidi DN 300 mm corpi fibrosi**
Temperatura massima del liquido Maximum liquid temperature Température maximale du liquide	**40°C**
Doppia tenuta meccanica Double mechanical seal Double garniture mécanique	**Cer/Carb/NBR SiC/SiC/NBR**

TIPO POMPA • PUMP TYPE • TYPE DE POMPE

Peso Weight Poids	**123 kg**	Costruzione Construction Construction	**GHISA CAST IRON FONTE**

MOTORE • MOTOR • MOTEUR

Tensione Power Tension	**380 - 415V ±10%, 50 Hz DOL**	Cavo Cable Câble	**10 m**		
Avviamento ora Starts per hour Nombre de démarrages par huere	**10**	P2	**5.5 kW**		
		Voltaggio	**380 V**	**400 V**	**415 V**
Classe di isolamento Insulation class Classe d'isolation	**F**	Corrente di avviamento Start Current Ampérage au démarrage	**81 A**	**70 A**	**74 A**
		Corrente 100% Current 100% Ampérage 100%	**11,7 A**	**11,3 A**	**10,7 A**
Grado di protezione Protection degree Indice de protection	**IP 68**	Velocità di rotazione (rpm) Rotation speed (rpm) Vitesse de rotation (rpm)	**1450**		

100DLBW/C55.5

DIMENSIONI • DIMENSIONS • DIMENSIONS

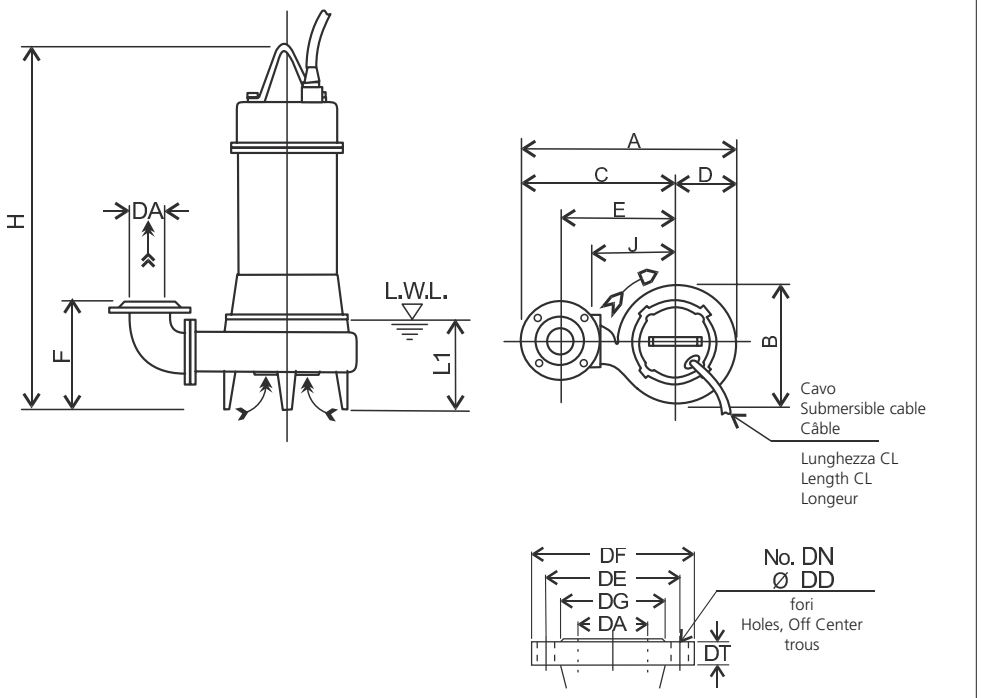

RICAMBI • REPLACEMENT PARTS • PIÈCES DE RECHANGE

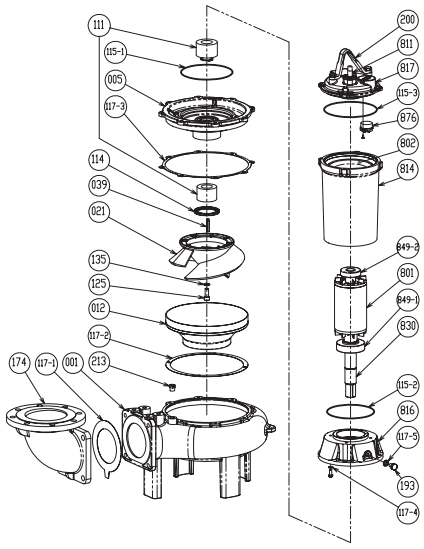

001	Corpo pompa - Pump casing - Corps de la pompe
012	Corpo aspirazione - Suction cover - Volute
021	Girante - Impeller - Roue
111	Tenuta meccanica - Mechanical seal Garniture mécanique
117-5	Guarnizione - Gasket - Joint
193	Tappo - Plug - Bouchon
849-1	Cuscinetto - Bearing - Coussinet
849-2	Cuscinetto - Bearing - Coussinet

TABELLA DIMENSIONI • DIMENSIONS TABLE • TABLEAU DE DIMENSIONS

DA	Modello Model Modèle	[kW]	A	B	C	D	E	F	H	J	L1 (*)	CL [m]	Peso Weight Poids [kg]
100	100DLB55.5W/C	5.5	646	369	460	186	355	323	768	250	205	10	123

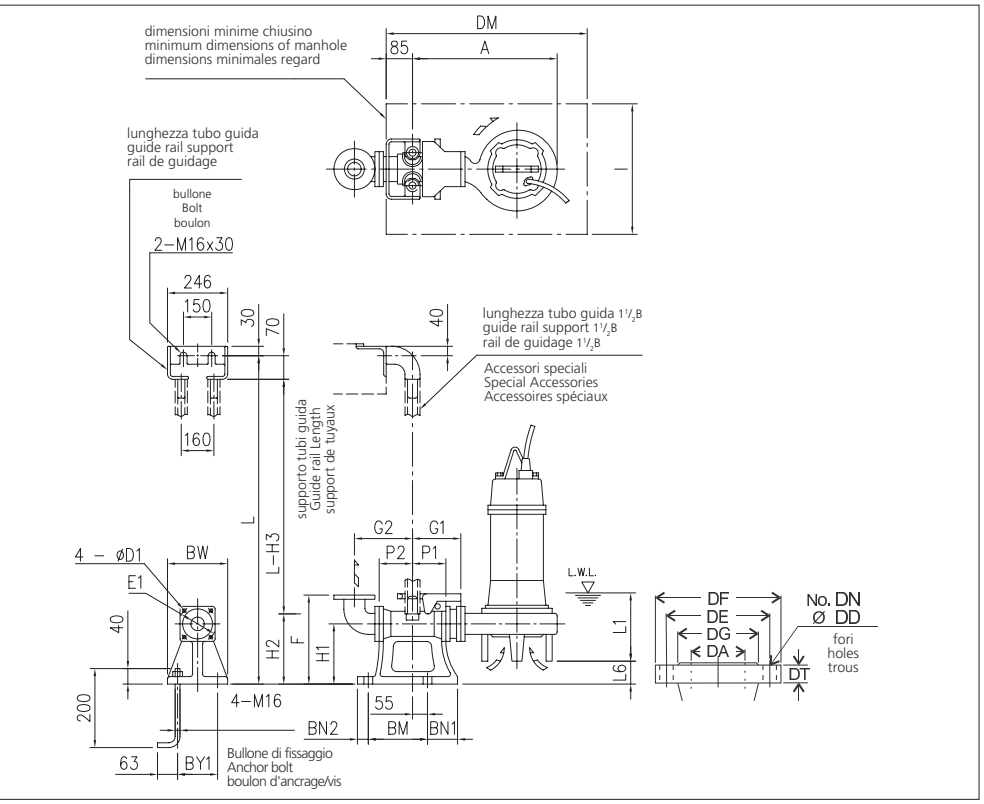

TABELLA DIMENSIONI QDC • QDC DIMENSIONS TABLE • TABLEAU DE DIMENSIONS QDC

DA	Modello Model Modèle	[kW]	A	P1	P2	G1	G2	F	H1	H2	H3	L1 (*)	L6	BN1	BN2	BM	BY1	BW	DM	I	D1	E1	QDC Mod.	QDC [kg]
100	100DLB55.5W/C	5.5	621	105	105	185	210	365	240	265	335	205	42	100	40	220	180	230	800	700	19	175	LL100	46

MODELLO KIT SCIVOLO DISCESA (QDC)
QDC MODEL
MODÈLE KIT PIED D'ASSISE (QDC)
LL100

