Raccordement



La clé à chocs 1/2 pouce, 320 Nm est livrée avec un embout raccord rapide.

Les accessoires Lacmé sont munis d'embouts raccords rapides permettant un raccordement immédiat par enclenchement dans les coupleurs qui équipent tous les tuyaux.
Lors du "désenclenchement", les coupleurs se ferment automatiquement, évitant ainsi de manoeuvrer les robinets sur lesquels sont branchés les tuyaux.

Filtration et lubrification

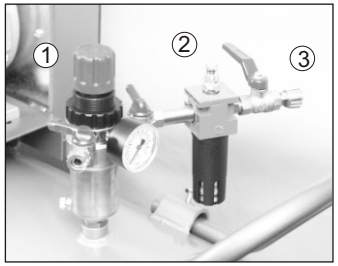

1) Epurateur-détendeur

2) Lubrificateur

3) Robinet de sortie

Deux précautions à respecter lors de l'utilisation d'outils pneumatiques.

- Le Filtrage.
Tous les outils pneumatiques doivent être alimentés par un air sec et dépourvu d'impuretés, d'où la nécessité d'intercaler un épurateur-détendeur entre le compresseur et l'outil, qui permet de filtrer et de régler la pression.

- La Lubrification.
Les outils à moteur pneumatiques doivent être OBLIGATOIREMENT LUBRIFIES. Il faut donc intercaler un lubrificateur entre l'outil et l'épurateur-détendeur.

Noter bien :
Il est recommandé de respecter les pressions d'utilisations conseillées. Une utilisation fréquente à une pression d'utilisation trop élevée, peut entraîner une usure accélérée de l'appareil.

LACME

DÉCLARATION DE CONFORMITÉ

Nous certifions, par la présente, que le matériel neuf désigné ci-dessous :

Clé à chocs 1/2 pouce : 320 Nm **Réf. : 340.100-340.102**

est conforme aux dispositions de la Directive machines (89/392/CE).
A été testé suivant la norme EN792.

Fait à LA FLÈCHE, le 30 Novembre 2006

La Direction,

CE

Marc BOUILLOUD.

Les Pelouses,
route du Lude
72200 LA FL ÈCHE
Tél. : 02.43.94.42.94
Fax : 02.43.45.24.25

340100-340102-clé-choc12-320nm.CDR -301106/CD

LACME
SPECIALISTE DE L'AIR COMPRIME

Notice
D'utilisation

Outillage air comprimé professionnel



CLÉ À CHOCS Universelle 1/2 pouce 320 Nm

Réf. : 340.100 - 340.102

Clé à chocs 1/2 pouce 320 Nm.

Caractéristiques :

Couple de serrage :	32 mkg 320 Nm.
Carré d'entraînement :	1/2 pouce.
Vitesse de rotation :	7000 t/mn.
Pression d'utilisation :	6-7 bar.
Consommation moyenne :	300 l/mn.
Compresseur conseillé :	mini 21 m³/h.
Système de frappe :	simple marteau.
Capacité de serrage :	M 16.
Raccordement d'air :	1/4".
Tuyau recommandé :	Ø int. 8 mm.
Poids :	2,2 kg.
Encombrement :	180 x 195 mm.

Equipement :
- 1 poignée ergonomique pour une meilleure prise en main.
- 1 régulateur de couple.
- 1 inverseur de sens de rotation : droite ou gauche.
- 1 raccord rapide.

Clé à chocs 1/2", machine universelle idéale pour les travaux d'entretien léger, de mécanique et de carrosserie auto.
Modèle économique.
Bon rapport poids/puissance.

Résultat des tests suivant normes :

Mesure de vibration : *0,7 m/s²*
suivant ISO 8662.

Mesure sonore : *88 dB*
Niveau sonore à pression normale,
suivant ISO 3744.

Recommandations :
Il est recommandé lors de l'utilisation de cet accessoire de porter des protections auditives.

Attention !
Cette clé à chocs est livrée sans accessoires (douilles, rallonges...).

Retrouvez nos produits sur www.lacme.com

Lire attentivement cette notice avant de faire fonctionner cet outil.

Vue éclatée clé à chocs 1/2 pouce : 320 Nm

Pour toute commande de pièces détachées préciser la référence de la clé à chocs, suivie du numéro de la pièce et de la quantité souhaitée.

Ex : 340.100 ***18*** Carré d'entraînement 2 pcs

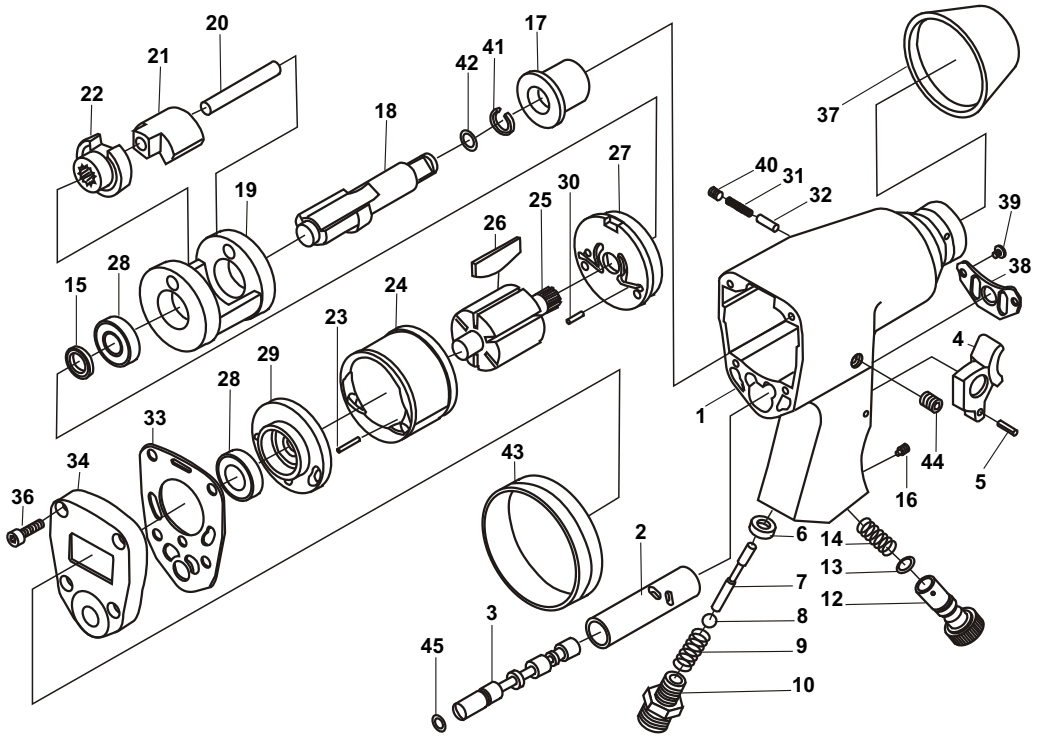

Rep.	Désignation	Rep.	Désignation	Rep.	Désignation
01	Corps	17	Coussinet d'enclume	32	Bague
02	Chemise inverseur	18	Enclume - carré 1/2	33	Joint flasque arrière
03	Inverseur	19	Support de marteau	34	Flasque arrière
04	Gâchette	20	Axe de marteau	36	Vis (4)
05	Goupille de gâchette	21	Marteau	37	Protection caoutchouc avant
06	Butée- bague	22	Came	38	Déflecteur échappement
07	Soupape	23	Goupille	39	Vis de déflecteur
08	Bille	24	Cylindre	40	Vis
09	Ressort	25	Rotor	41	Clips
10	Entrée d'air	26	Pale de rotor (6)	42	Joint
12	Régulateur d'air	27	Support avant	43	Protection caout. arrière
13	Joint	28	Roulement (2)	44	Vis à huile
14	Ressort	29	Support arrière	45	Joint inverseur
15	Joint	30	Goupille		
16	Vis	31	Ressort		

Sens de rotation

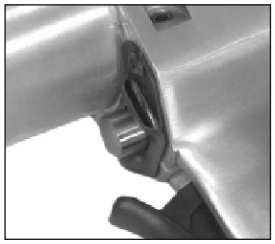

La clé à chocs 1/2 : 320 Nm, est équipée d'un inverseur de sens de rotation.

Pour les travaux de serrage :
Mettre ou laisser l'inverseur sorti, sur la position F.
Le carré d'entraînement tournera dans le sens des aiguilles d'une montre, à droite.

Pour les travaux de desserrage :
Mettre ou laisser l'inverseur enfoncé, sur la position R.
Le carré d'entraînement tournera dans le sens contraire des aiguilles d'une montre, à gauche.

Régulateur d'air

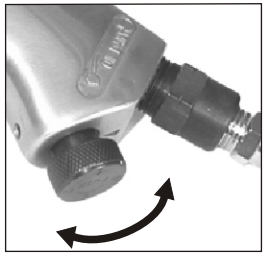

La clé à chocs 1/2 : 320 Nm, est équipée d'un régulateur d'air.

Un régulateur d'air placé à l'extrémité de la poignée de la clé, près du raccord d'alimentation d'air, permet de régler le débit d'air à l'entrée de la clé à chocs. Plus le débit d'air est important, plus la clé aura de puissance et de couple (et ce à pression constante).

Pour augmenter le débit d'air, tourner le régulateur dans le sens des aiguilles d'une montre.
Pour le diminuer, le tourner dans le sens contraire.

Accessoires



Jeu de 10 douilles 1/2 pouce pour clé à chocs 1/2 :
douilles : 9, 10 ,11, 13, 14, 17, 19, 22, 24 et 27 mm
Livré avec une rallonge de longueur 125 mm.
En chrome vanadium.

Jeu de 10 douilles + rallonge Réf : 377.002

La clé à chocs 1/2 pouce (réf : 340.100 ou 340.102) est livrée sans le jeu de 10 douilles + rallonge.

Quelques consignes de sécurité

. Ne jamais utiliser de douilles à main. Utilisez uniquement des douilles de percussion en bon état. Des douilles en mauvais état réduisent la puissance de percussion et peuvent aussi se briser et causer des blessures (vérifier l'état des douilles régulièrement).

. Ne jamais tenir la douille pendant que vous travaillez.

. Lorsque vous utilisez une rallonge articulée, veillez à ne jamais faire fonctionner la clé sans qu'il n'y ait de point de contact avec la pièce de travail. La clé pourrait tourner trop rapidement et faire détacher la rallonge articulée, avec tous les risques que cela peut engendrer.